PAPELERA EXTERIOR ABATIBLE 60 L



Papelera abatible circular fabricada en chapa galvanizada perforada pintada al horno RAL 7011, con imprimación y tratamiento especial para exterior. Medidas: Diametro 360 x Altura 900 mm. Capacidad 60 litros. Color gris

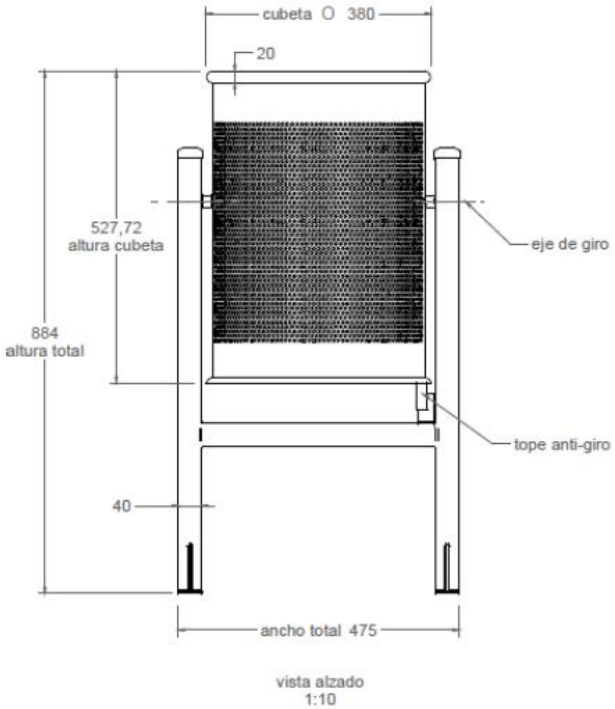

vista alzado
1:10

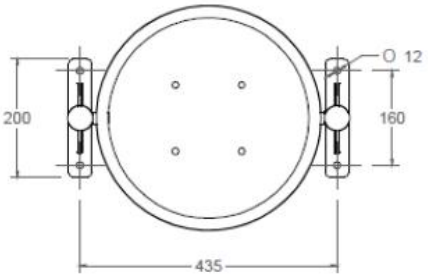

vista en planta
1:10

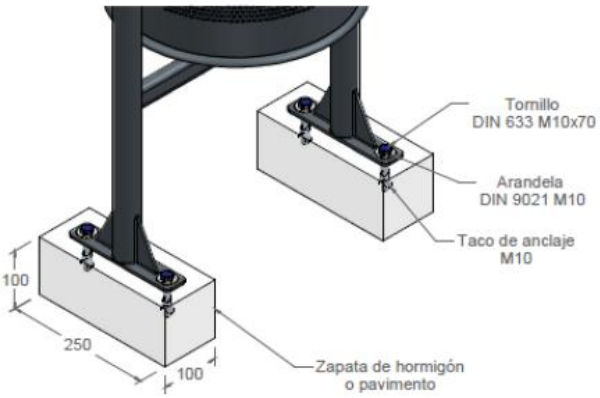

)

TRANSPORTABLE SL. Del Embalse, 9. Fuenlabrada (Madrid) Tf. 916083113. www.transportable.es
transportable@transportable.es.