DOCUMENTACIÓN TÉCNICA



Columpio “Biplaza asientos planos”

UNE EN 1176-1:2018
UNE EN 1176-2:2018

Altura libre de caída: 1,30 m
Edad recomendada de uso: a partir de 3 años
Componentes plásticos: Polietileno de alta densidad con protección UV
Larguero metálico galvanizado
Cadenas de columpio inoxidables
Tornillería protegida con tapones de polipropileno
Madera de pino tratada en autoclave Nivel IV
Asiento plano

TRANSPORTABLE SL. Del Embalse, 9. Fuenlabrada (Madrid) Tf. 916083113. www.transportable.es transportable@transportable.es.

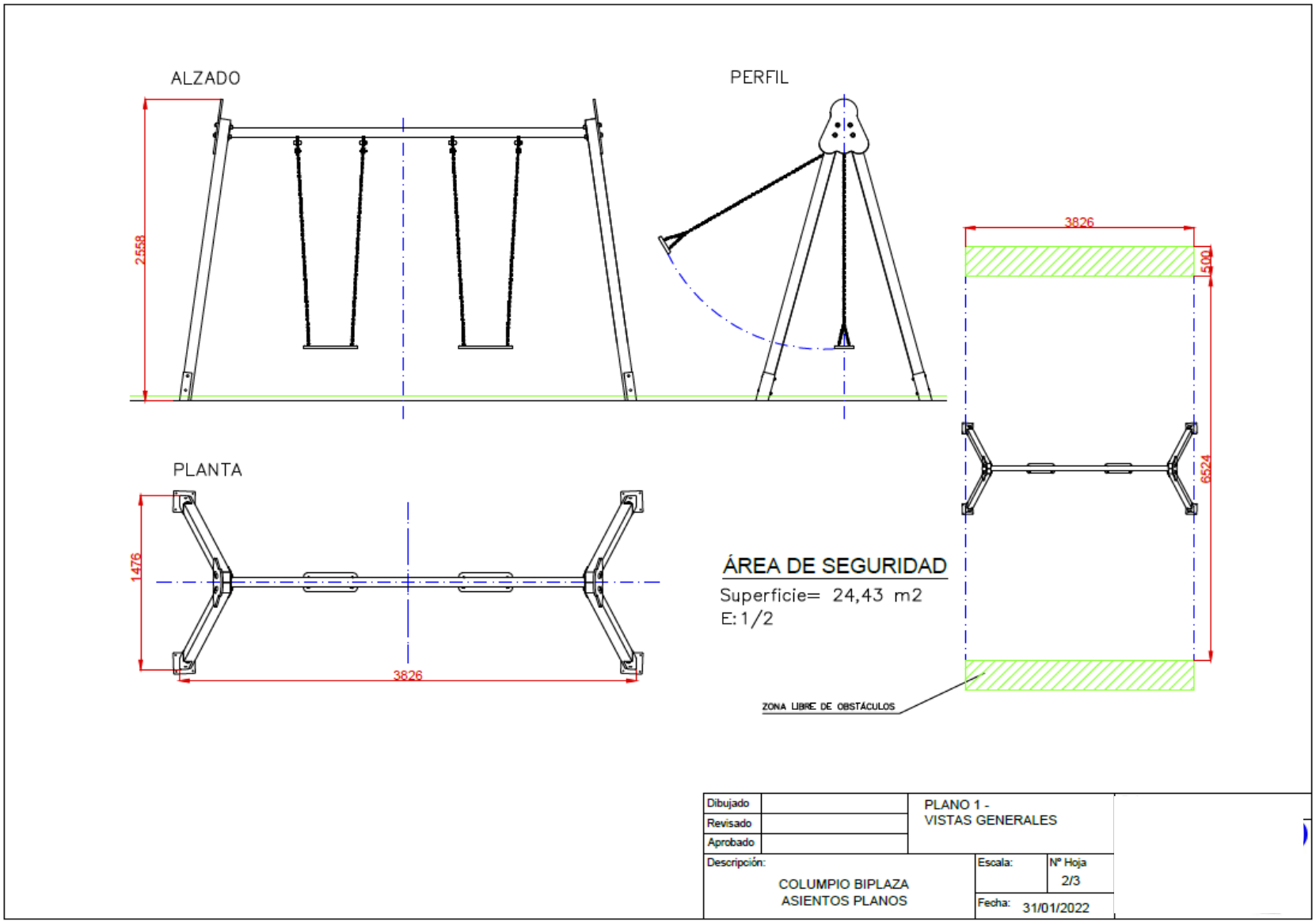
ALZADO
PERFIL
2558
3826
500
6524
PLANTA
1476
3826
ÁREA DE SEGURIDAD
Superficie= 24,43 m2
E: 1/2
ZONA LIBRE DE OBSTÁCULOS
Dibujado
Revisado
Aprobado
PLANO 1 -
VISTAS GENERALES
Descripción:
COLUMPIO BIPLAZA
ASIENTOS PLANOS
Escala:
Nº Hoja
2/3
Fecha:
31/01/2022

DETALLES CIMENTACIÓN

ESQUEMA DE CIMENTACIÓN EN ARENA

E: 2/1

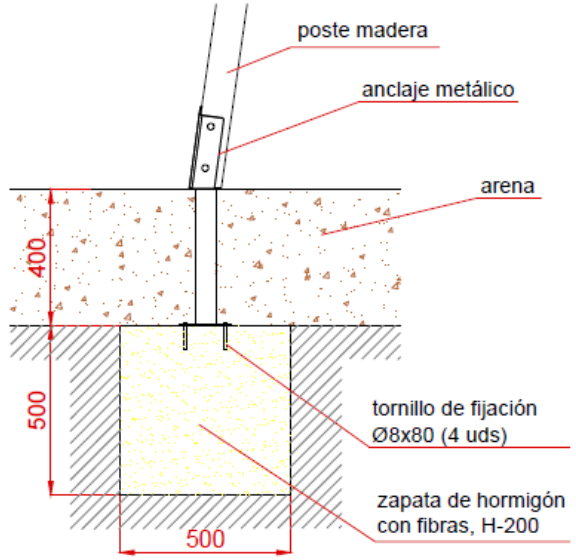

PLANTA CIMENTACIÓN

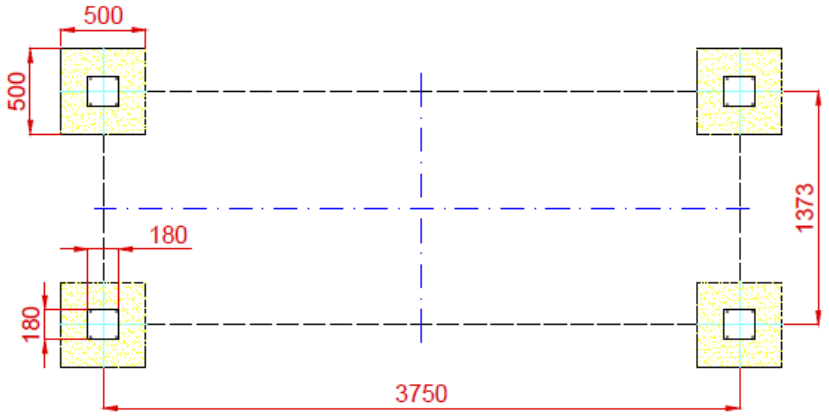

ESQUEMA DE CIMENTACIÓN EN HORMIGÓN

E: 2/1

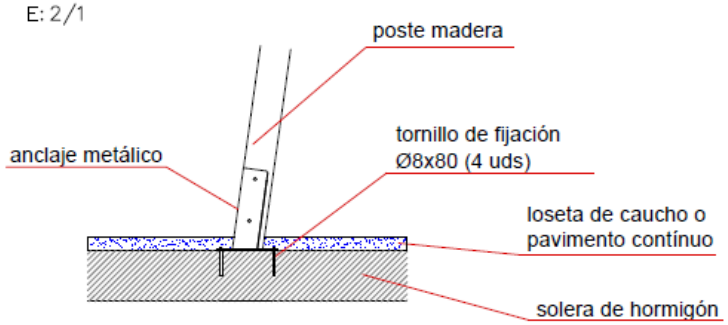

Dibujado		PLANO 2 - CIMENTACIÓN Y ANCLAJES	
Revisado			
Aprobado			
Descripción: COLUMPIO BIPLAZA ASIENTOS PLANOS		Escala:	Nº Hoja 3/3
		Fecha: 31/01/2022	