

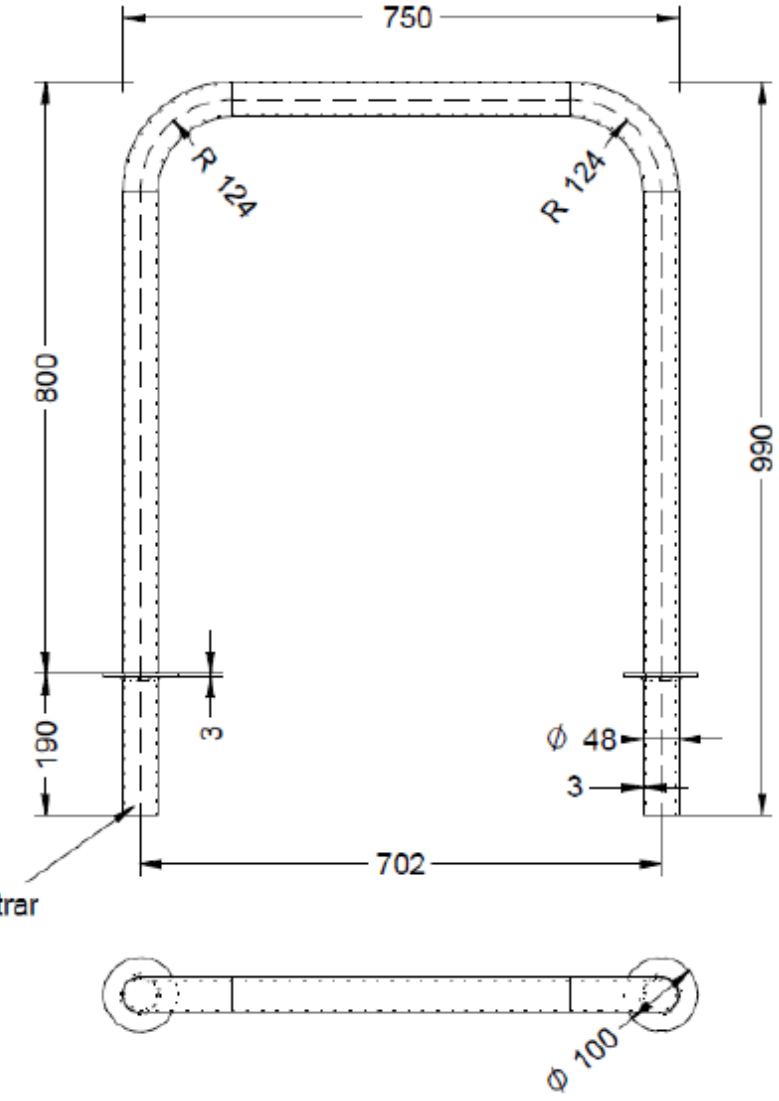

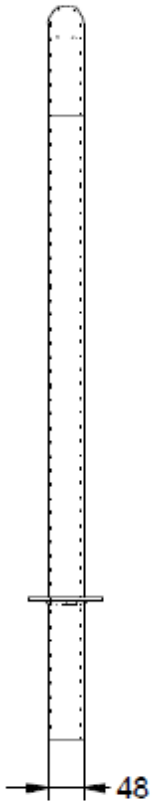

APARCABICIS DE ACERO GALVANIZADO

Medidas: 800x750 mm.

Tubo de 48 mm de diámetro.

Anclaje mediante empotramiento.

Dispone de 190 mm para empotrar al suelo.

TRANSPORTABLE SL. Del Embalse, 9. Fuenlabrada (Madrid) Tf. 916083113. www.transportable.es transportable@transportable.es.