DOCUMENTACIÓN TÉCNICA



UNE-EN 1176 -1:2018
UNE-EN 1176 -3:2018

Altura libre de caída: 0,90 m
Edad recomendada de uso: de 3 a 9 años
Componentes plásticos: Polietileno de alta densidad con protección UV
Rampa de tobogán: acero inoxidable
Tubo superior: acero inoxidable
Tornillería protegida con tapones de polipropileno

ALZADO

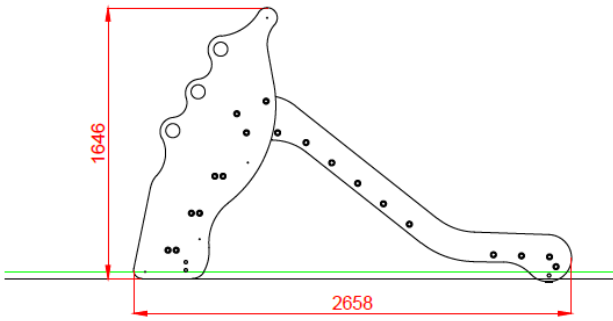

PERFIL

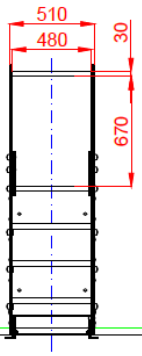

PLANTA

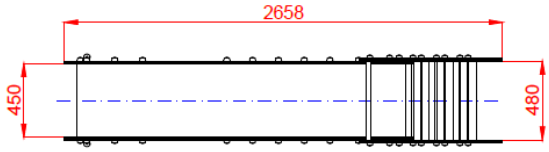

ÁREA DE SEGURIDAD
Superficie= 15.89 m2
E:1/2

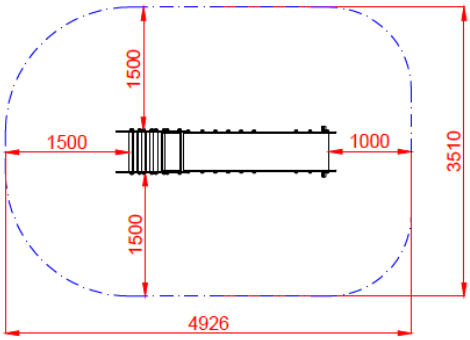

TRANSPORTABLE SL. Del Embalse, 9. Fuenlabrada (Madrid) Tf. 916083113. www.transportable.es
transportable@transportable.es.