CONTENEDOR CARGA TRASERA – **4 RUEDAS**

770 L
Capacidad

308 Kg
Carga nominal

160/200 mm
Diámetro ruedas



DIMENSIONES

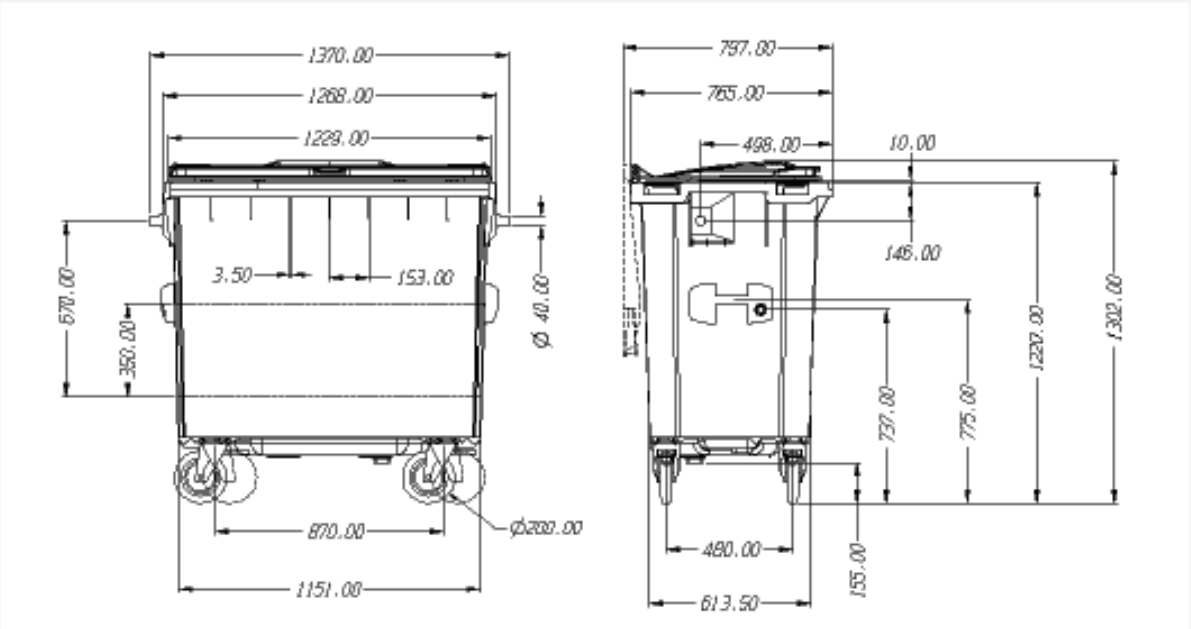

TRANSPORTABLE SL. Del Embalse, 9. Fuenlabrada (Madrid) Tf. 916083113. www.transportable.es
transportable@transportable.es.

CARACTERÍSTICAS

- Los contenedores de carga trasera están diseñados cuidando la ergonomía y la estética de todos sus elementos.
- Fabricados mediante el sistema de inyección con polietileno de alta densidad coloreado en masa y estabilizado frente a la acción combinada del agua y los rayos U.V.
- En su producción se utilizan materiales reciclables que no dañan el medio ambiente.
- Los pigmentos utilizados no contienen metales pesados.

CERTIFICACIÓN

- Marca CE con indicación de nivel sonoro de acuerdo con la directiva 2000/14/CE del Parlamento Europeo. 92 db.
- Certificado UN para el transporte de mercancías peligrosas.
- Certificado de homologación de producto emitido por TÜV SÜD Product Service GmbH según norma europea EN 840: 2020.
- Certificado de accesibilidad según Norma UNE EN 170001.

EQUIPAMIENTO Y ACCESORIOS

- Los contenedores están diseñados para facilitar el apilado, optimizando la logística, lo que contribuye a una reducción de emisiones CO_2 en su transporte.
- Versiones para cada tipo de recogida: papel y cartón, vidrio, envases, orgánica...
- Sistemas de elevación DIN.
- Sistema de insonorización integrado en la tapa.
- Alojamiento para la instalación de chips electrónicos.
- Ruedas diseñadas para evitar la adherencia de suciedad y facilitar su limpieza.
- Contenedores de 4 ruedas equipados con freno para impedir su desplazamiento.
- Posibilidad de personalizar el cuerpo y la tapa del contenedor con escudos, logotipos, etc. mediante el sistema de termoimpresión.
- Termoimpresión en el cuerpo, dimensión máxima 400x400mm
- Termoimpresión en la tapa, dimensión máxima 45x230mm