CONTENEDOR 1200 x 1000 x 760 mm CON 4 PATAS SÓLIDO



* Consultar para otros colores

Volumen	610 l
Peso neto (±4%)	31,21 kg
Carga máxima	450 kg
Apilabilidad llenos	10
Apilabilidad vacíos	12
Carga dinámica	1350 kg
Reciclabilidad	100%
Color estándar	Gris 7040

Rango de temperaturas de uso	-20°C a 40°C
Material	HDPE virgen
Apto para uso alimentario	Sí
Resistente a agentes químicos	Sí (ácidos, bases y rayos UV)
Accesorios disponibles	Tapa y ruedas





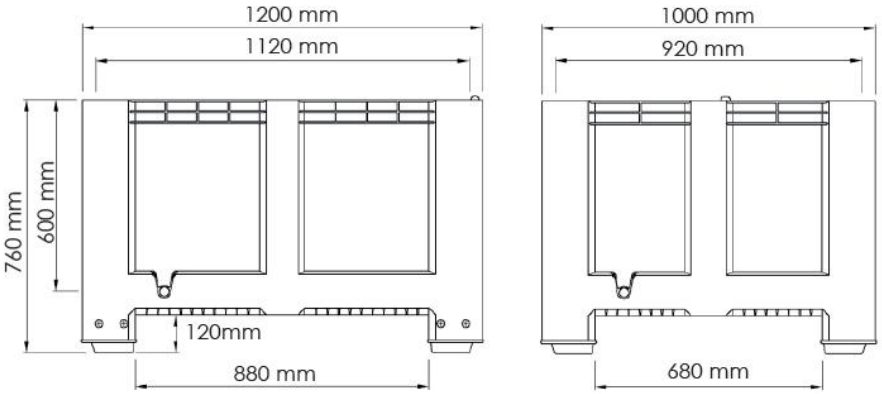

TRANSPORTABLE SL. Del Embalse, 9. Fuenlabrada (Madrid) Tf. 916083113. www.transportable.es
transportable@transportable.es.